Produktdatenblatt

Lenkrolle ED 151 P

Extra Schwerlastrollen Serie ED - Rad P

-30 °C - +80 °C

+ + + Leicht lenkend	+ + + Verschleißarm	+ + + Stoßfest
+ + Bodenschonend	+ + + Witterungsbeständig	

Rad

Vollrad: Guss-Polyamid 6 - 1. Wahl

Gehäuse

Für Schwerlastaufgaben, äußerst robust und langlebig,
1 Schrägrollen- und 1 Axial- kugellager, staubgeschützt,
sehr starker integrierter Zentralbolzen,
Mutter gesichert, Schmiernippel,
Radachse verschraubt,
Ausführung – lackiert

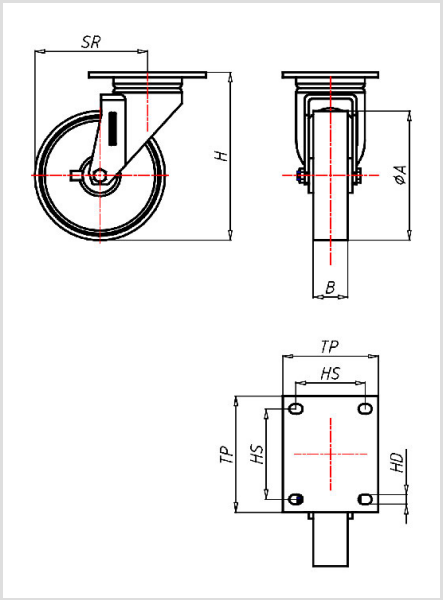

Lenkrolle	Rad-∅ A x Breite B mm: 150x48
Tragkraft kg:	900
Tragkraft	getestet nach EN 12530 und EN 12527
Bauhöhe H mm:	202
Plattengröße TP mm:	135x110
Lochabstand HS mm:	105x80
Loch-Ø HD mm:	13
Störkreisradius SR mm:	142
Radlagerung:	Polyamid-Gleitlager

Vorteile

- leichter Lauf auf glatten Böden
- stoß- und schlagfest
- hohe Abriebfestigkeit
- leicht zu reinigen
- sehr beständig gegen viele aggressive Medien

Anwendungen

- Gestelle
- Maschinenwagen
- Ausschusswagen
- Metalltechnik
- Werkstätten
- Tischlerei Holzbau
- Bau
- Schwere Transportwagen

©Copyright 2024 Rollenbau GmbH, www.rollenbau.at 01.06.2024